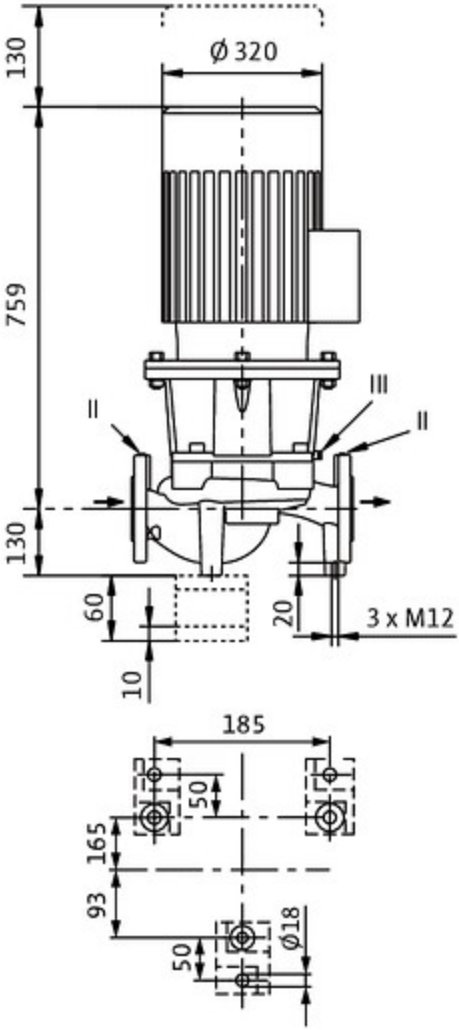
130
Ø 320
759
130
60
10
20
3 x M12
185
50
165
93
50
Ø18

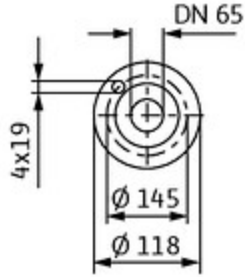
DN 65
4x19
Ø 145
Ø 118

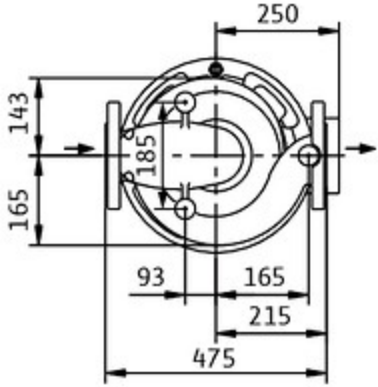
250
143
185
165
93
165
215
475